DETEKTORY OPTEX

Manuál

HX-80N (2407-643)
HX-80NAM (2407-644)

VARNET a.s., U Obůrky 5, 674 01 TŘEBÍČ, tel.: 565 659 680
technická linka 777 55 77 02 (pracovní doba 7:00 – 16:00, hot line do 18:00)
www.varnet.cz **ezs@varnet.cz**

Tato dokumentace je vytvořena pro potřeby společnosti VARNET a.s. a jejích zákazníků. Dokumentace je určena pouze a výhradně pro subjekty s koncesí k instalaci EZS a řádně proškolené pracovníky. Žádná její část nesmí být dále jakkoli šířena nebo dále zveřejňována bez předchozího písemného souhlasu společnosti VARNET a.s. Přestože bylo vynaloženo veškeré úsilí, aby informace v tomto manuálu byly úplné a přesné, nepřebírá naše firma žádnou odpovědnost v důsledku vzniklých chyb nebo opomenutí. Společnost VARNET a.s. si vyhrazuje právo uvést na trh zařízení se změněnými softwarovými nebo hardwarovými vlastnostmi kdykoliv a bez předchozího upozornění.

Informace pro uživatele k likvidaci elektro zařízení: Výrobek nevyhazujte do odpadků, ale předávejte na sběrné místo elektronického odpadu. Sběrná místa naleznete zde: www.asekol.cz/sberna-mista/

Dokumentace vytvořena dne 09.10.2024
poslední korekce dne

Popis produktu
Hlavním znakem detektorů řady HX-80 je jejich extrémně dlouhý dosah. V kategorii čistě PIR detekce se jedná o unikátní řešení.

HX-80N	2x PIR,
HX-80NAM	2x PIR, IR antimasking

Zakázáno **Doporučeno**

Instalační pokyny

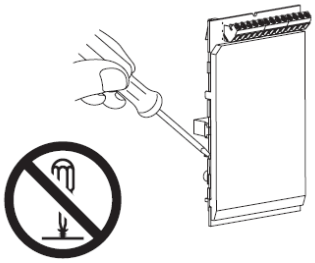

Detektor neopravujte ani neupravujte.

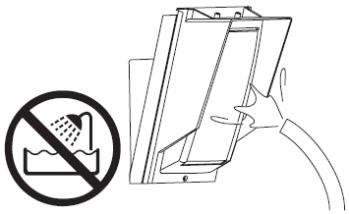

Dbejte, aby detektor nebyl zasažen tryskající vodou.
(Např. neomývejte hadicí).

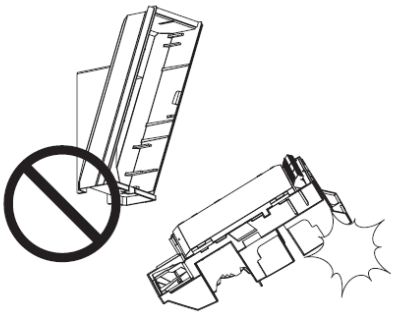

Dodržujte zásady bezpečné práce při montáži.

Montážní výška

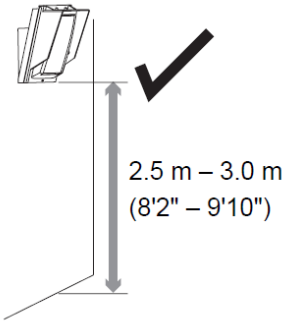

Instalujte vodorovně (určující je spodní hrana detektoru).

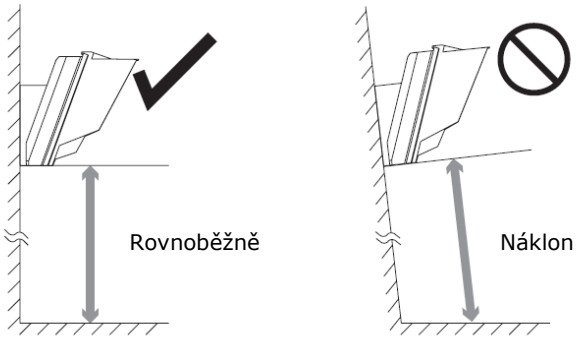

Při montáži berte v úvahu předpokládaný pohyb osob a oblast detekce.

Při instalaci se snažte vyhnout zdrojům falešných poplachů a rušení.

Slunce a sluneční odraz

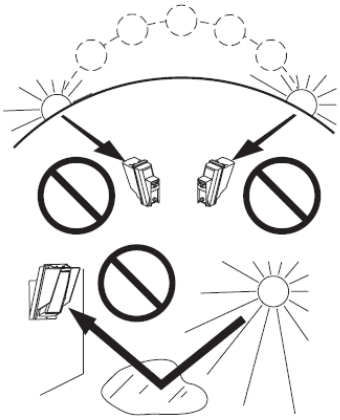

Zdroje tepla

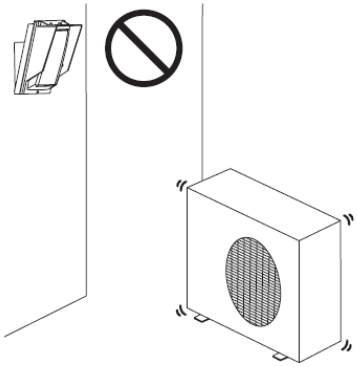

Objekty pohybující se ve větru

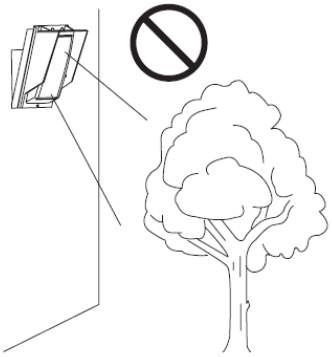

Popis detektoru

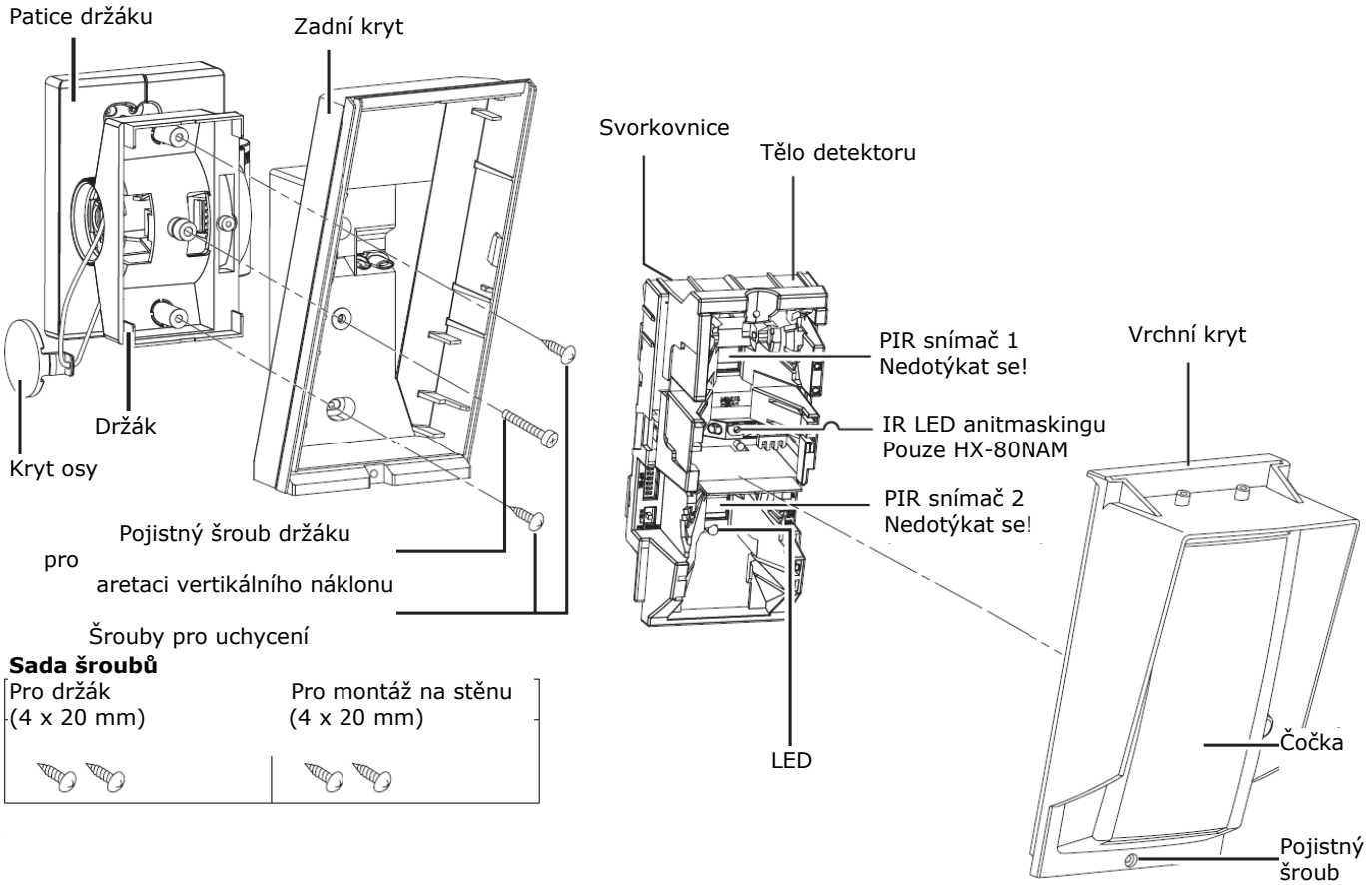

Otvory pro kabeláž

Detektor

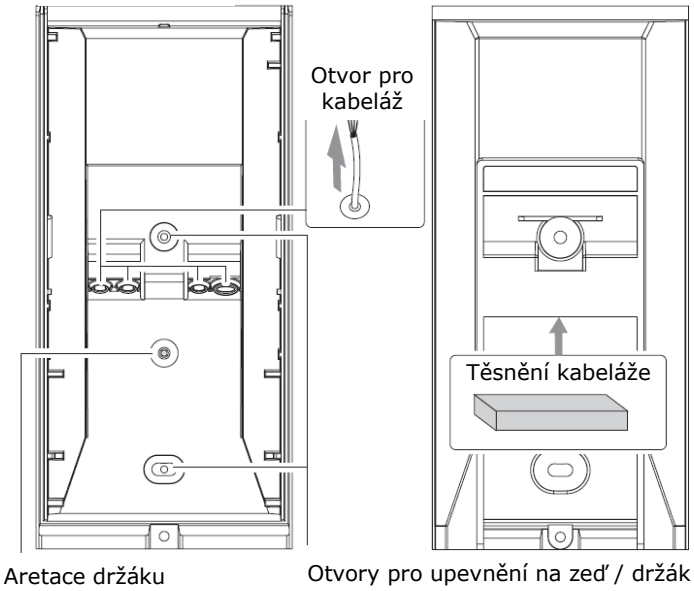

Držák

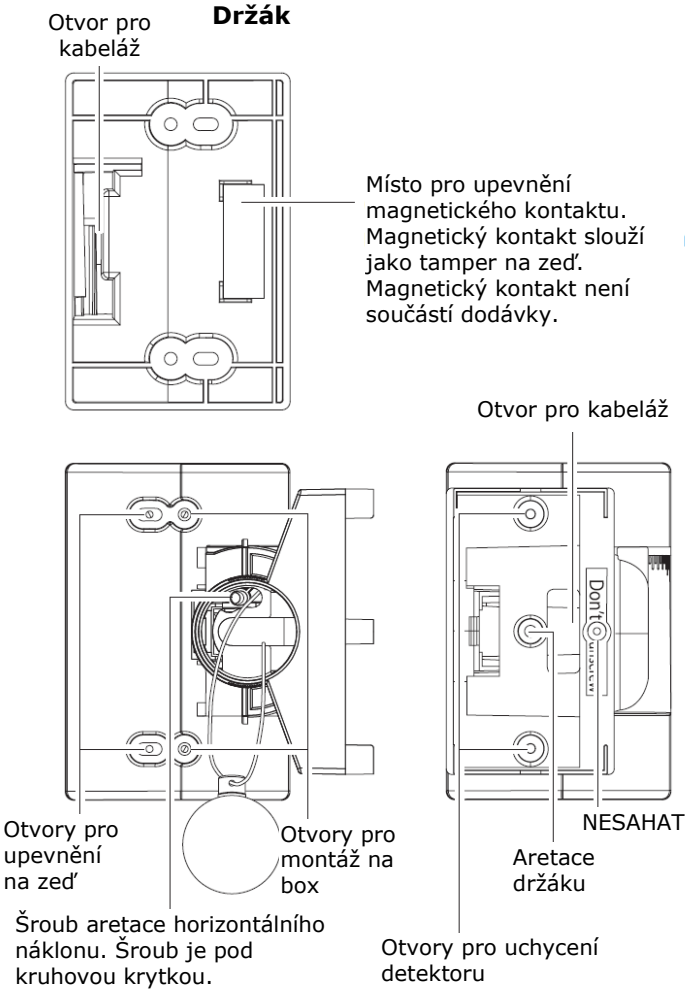

Dosah detektoru a detekční plocha

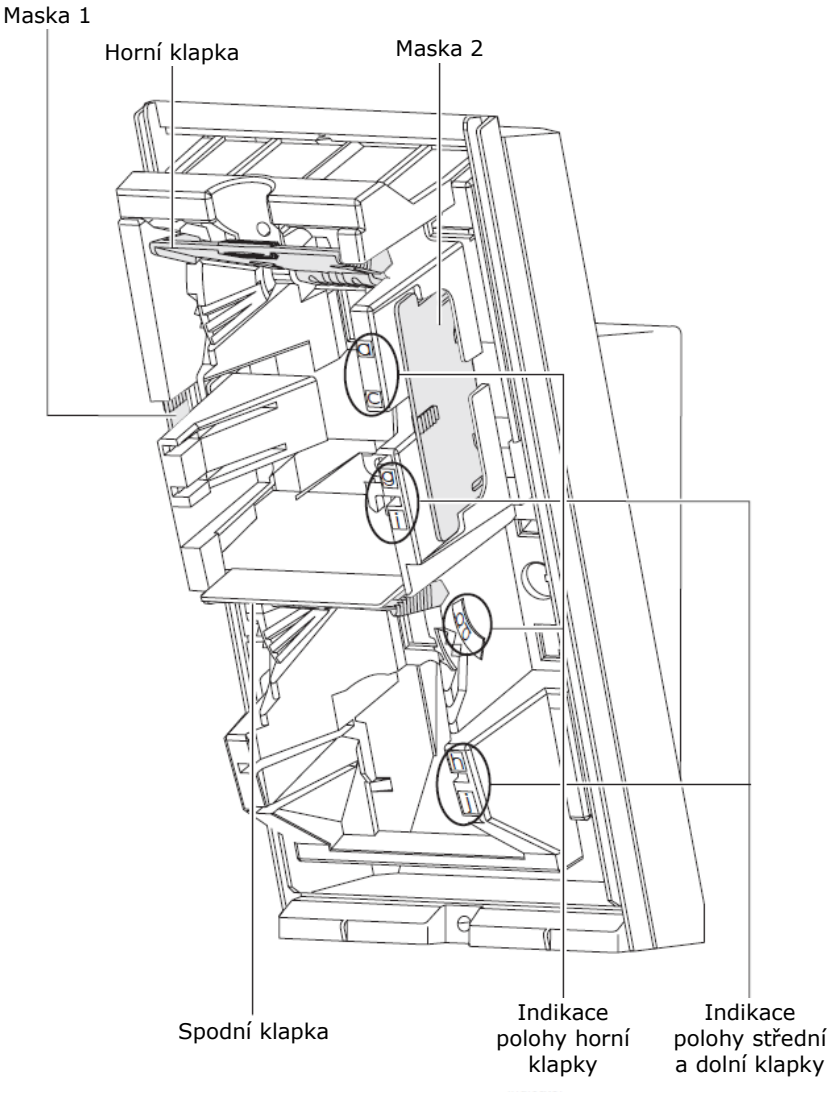

Detekční zóny – tovární nastavení

Boční pohled

Výška instalace 3,0 m

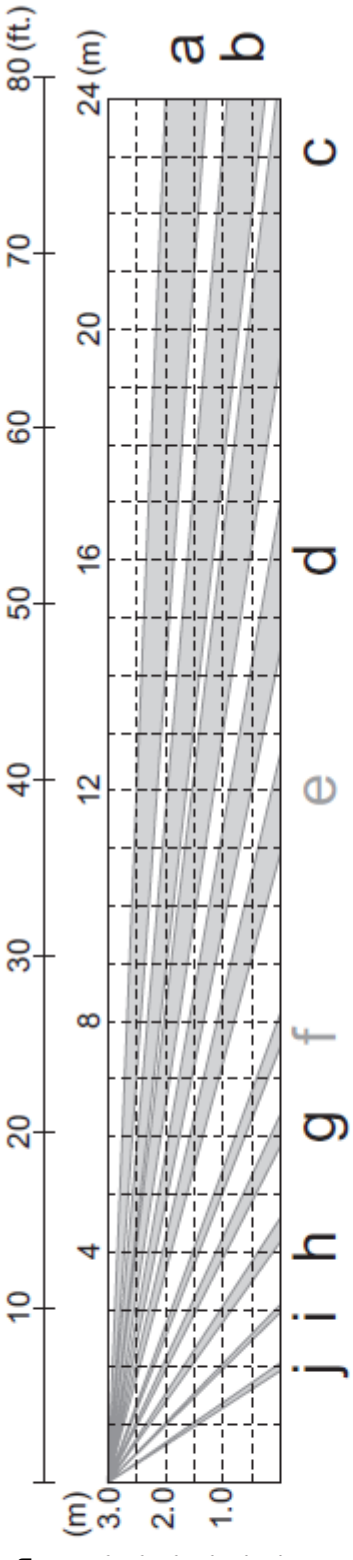

Výška instalace 2,5 m

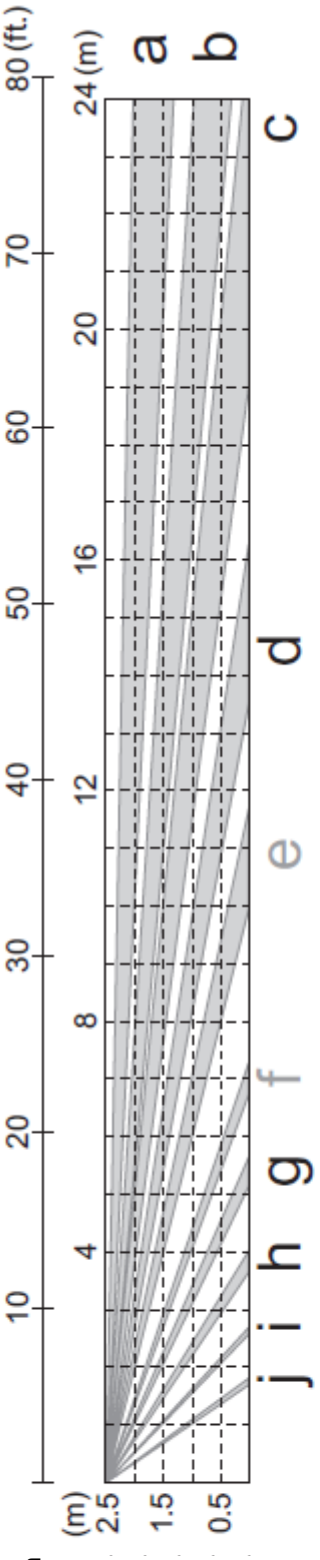

Horní pohled

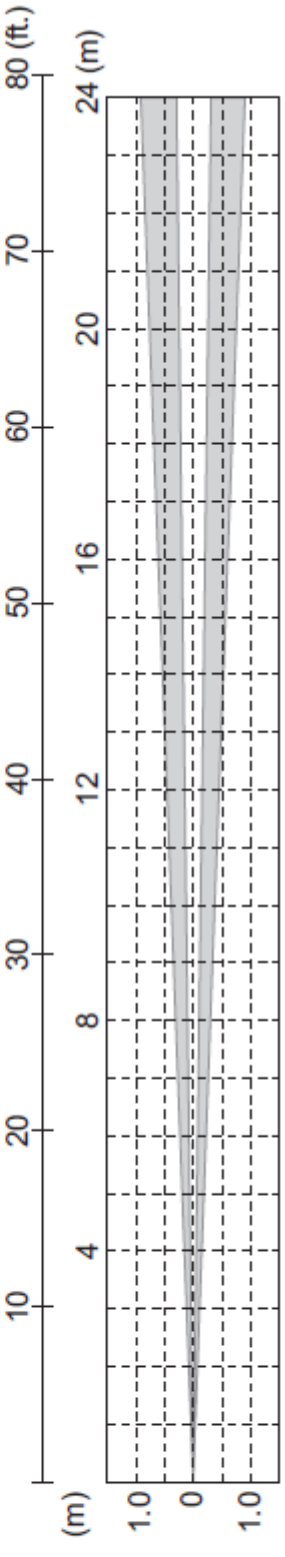

Nastavení dosahu detektoru

Dosah detektoru se nastavuje pomocí klapek

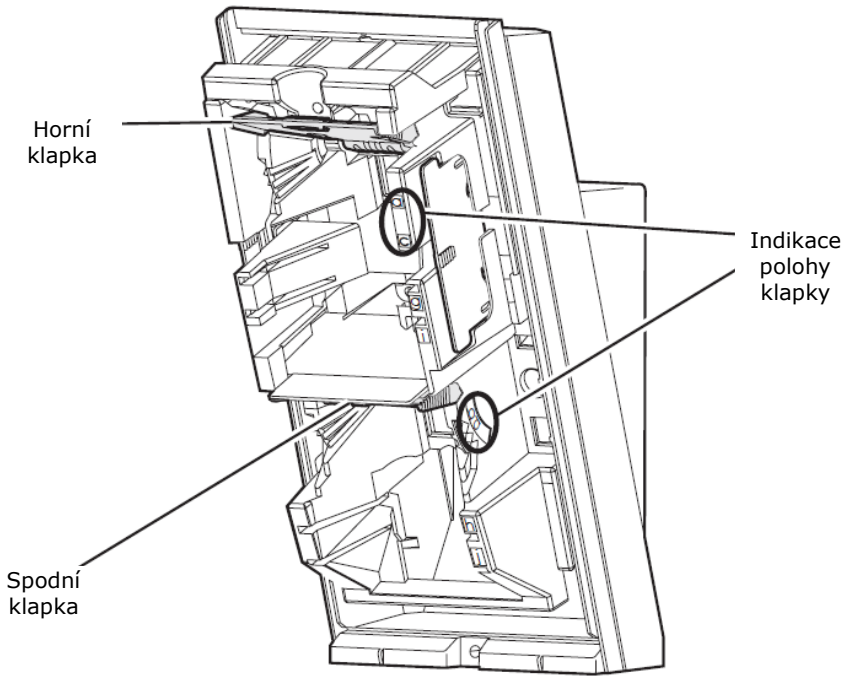

1 Vytáhněte klapku

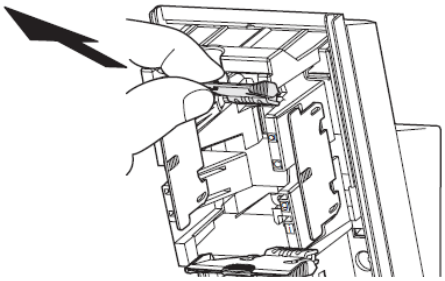

Poznámka
Pokud je spodní klapka umístěna v tovární poloze vysuňte ji palcem.

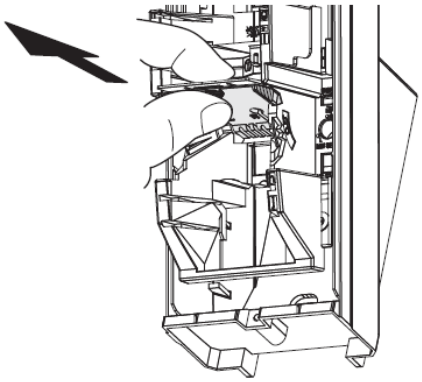

2 Posuňte klapku do polohy, která odpovídá požadovanému dosahu.

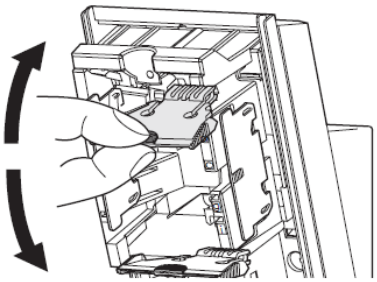

3 Zatlačte na klapku, dokud nezapadne na místo.

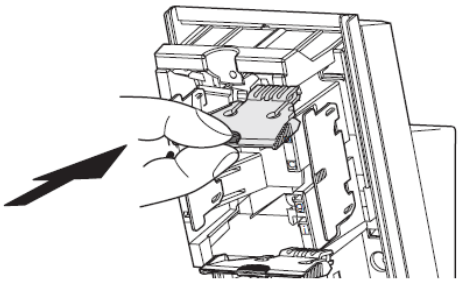

Omezení dosahu detektoru

Snížení dosahu detektoru je možné na hodnoty dle tabulky. Různým nastavením klapek lze dosáhnout vymaskování některých zón dle obrázků.

Pomocí tabulky určete polohu horní a spodní klapky pro vámi požadovanou charakteristiku detekce.

- Detekční vzdálenost se může lišit na podmínkách prostředí. (Léto, zima, pozadí).
- Po změně nastavení vždy proveďte test chůzí pro potvrzení detekční charakteristiky.

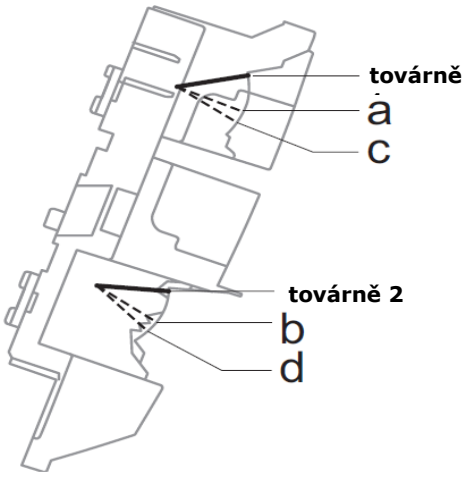

	továrně 2	**b**	**d**
továrně 1	24 m	ne	ne
a	18 m	13 m	ne
c	ne	10 m	6,5 m

Příklad

18 m horní klapku na pozici **a**
dolní klapku nechte na **továrně 2**

10 m horní klapku na pozici **b**
dolní klapku na pozici **c**

POZOR: Povolené jsou pouze následující kombinace umístění klapek. Dovolené kombinace jsou uvedené i v tabulce.

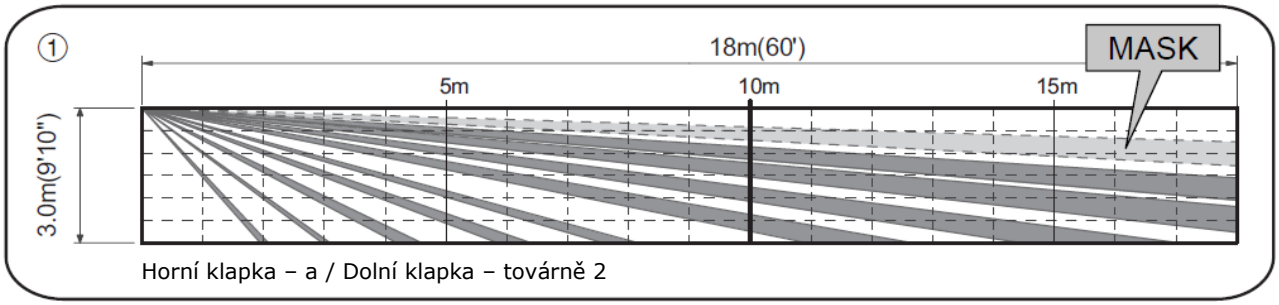

Horní klapka – a / Dolní klapka – továrně 2

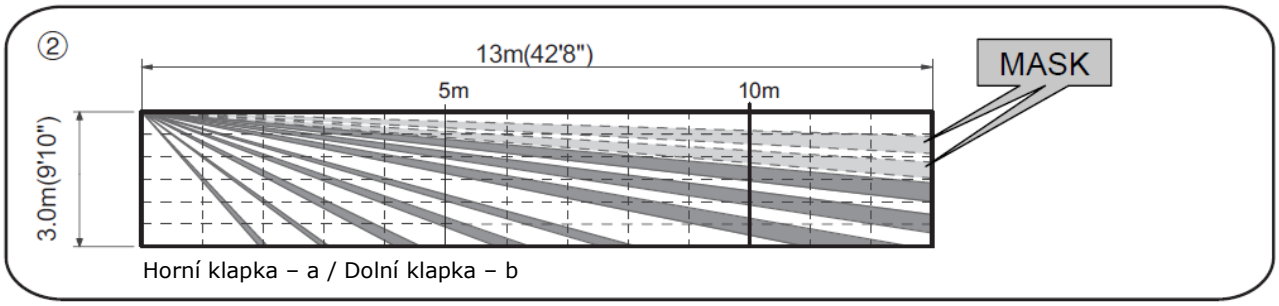

Horní klapka – a / Dolní klapka – b

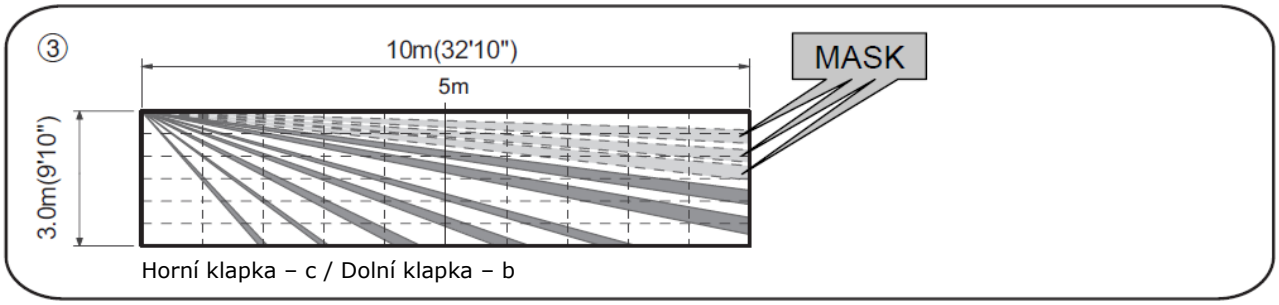

Horní klapka – c / Dolní klapka – b

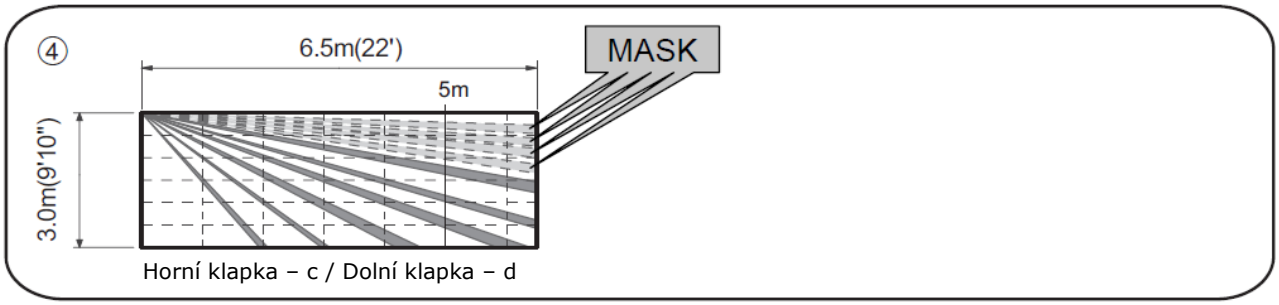

Horní klapka – c / Dolní klapka – d

Nastavení podhledu detektoru

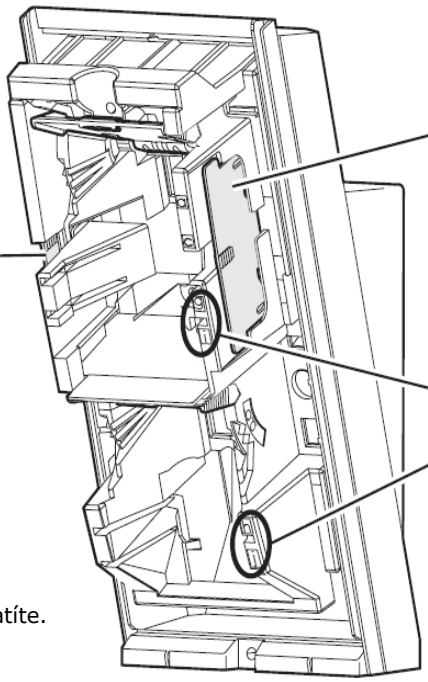

Masky 1 a 2 jsou identické

Dávejte pozor ať masky neztratíte.

1 Vyjměte tahem masku

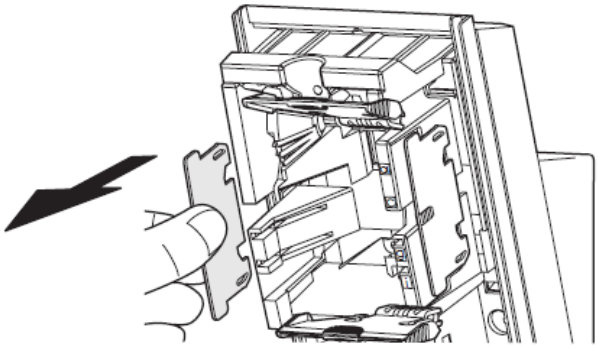

2 Vložte masku do polohy dle požadovaného maskování.

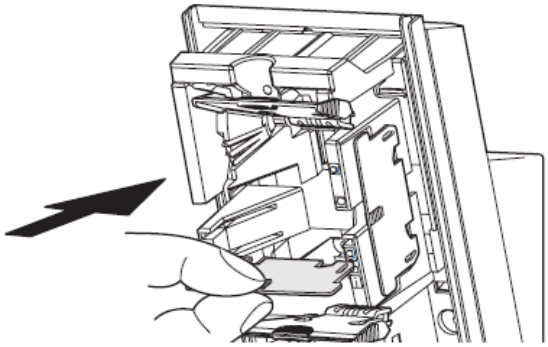

3 Pokud některou masku nepoužíváte vložte ji do parkovací polohy.

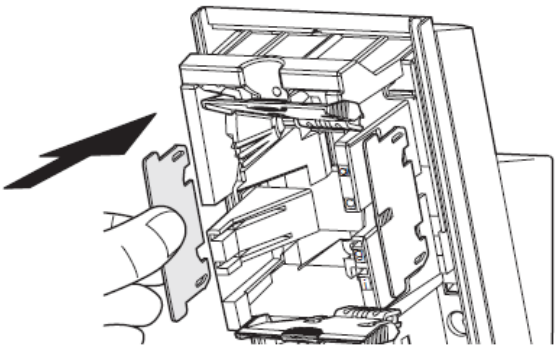

Vymaskování zón v podhledu detektoru

Omezení zón v podhledu detektoru je možné dle tabulky. Různým nastavením masek lze dosáhnout omezení některých zón dle obrázků.
Pomocí tabulky určete polohy horní a spodní masky pro vámi požadovanou charakteristiku detekce.

- Po změně nastavení vždy proveďte test chůzí pro potvrzení detekční charakteristiky.

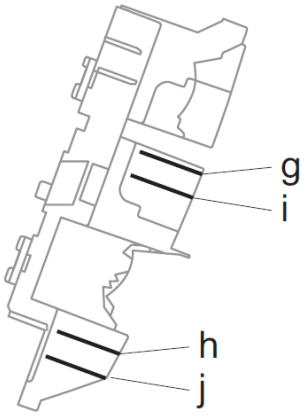

	nepoužito	**j**	**h**
nepoužito	**továrně**	obr 1	ne
i	ne	obr 2	obr 3
g	ne	ne	obr 4

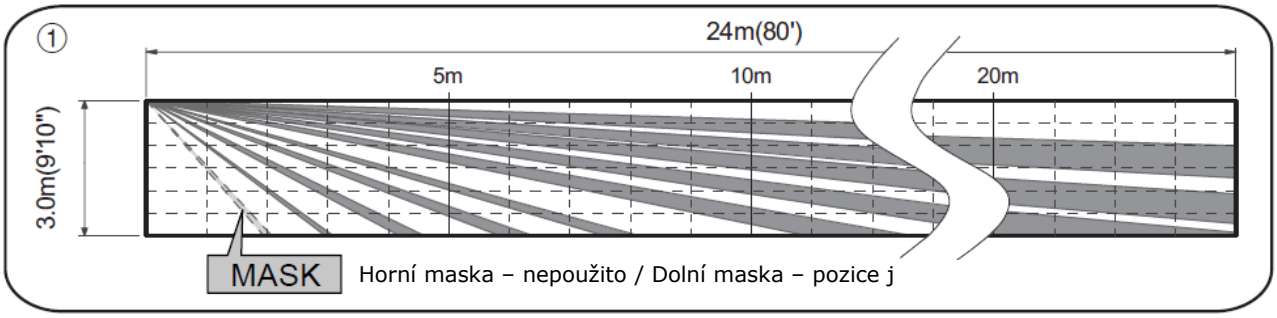

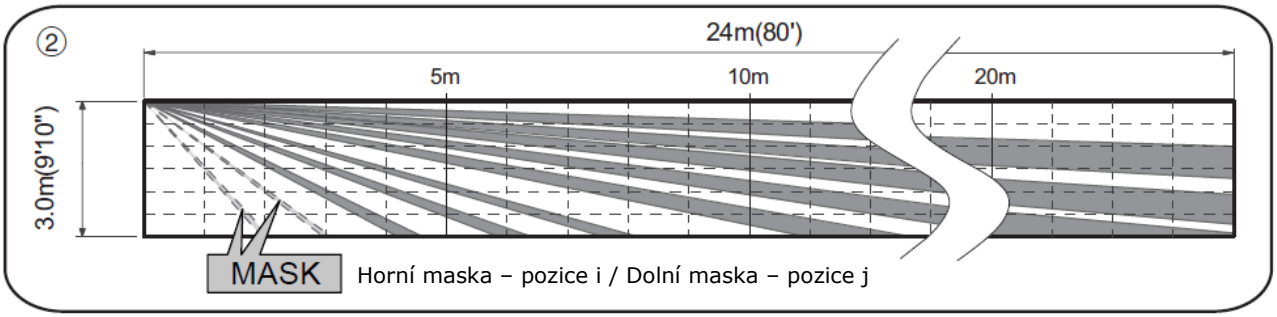

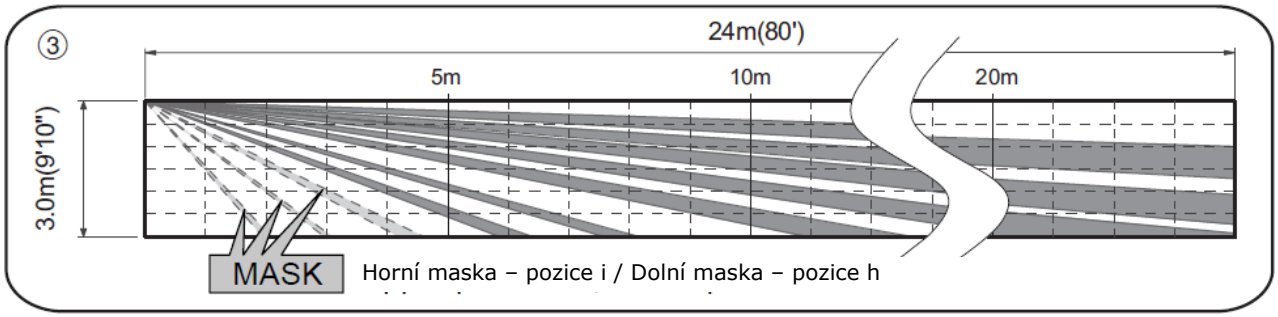

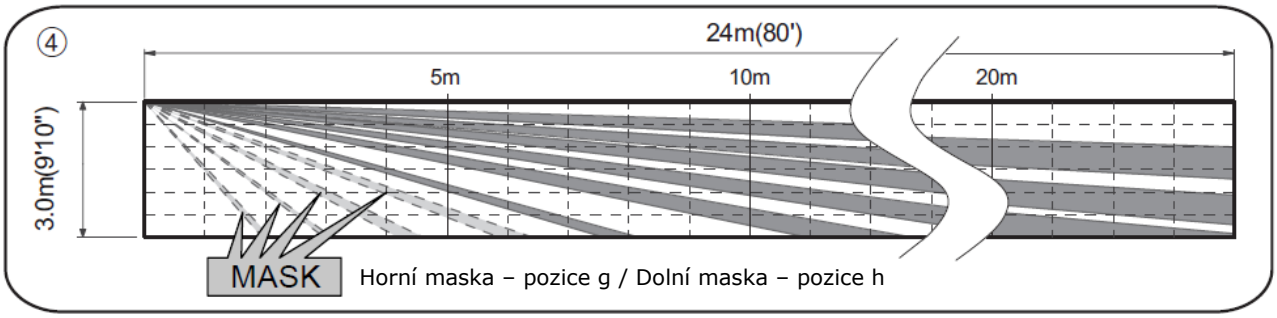

Instalace

Pro běžné instalace doporučujeme použít držák. Detektor lze také namontovat přímo na stěnu bez držáku, pokud jsou splněny tyto podmínky

- montážní výška je menší než 3,0 m
- v horizontálním směru nebude směr nastavován
- povrch v místě detekce je vodorovný

Montáž s držákem

Držák umožňuje horizontální nastavení detektoru o +/- 90°
V instalacích, kdy terén není rovný a/nebo není rovnoběžný s detektorem je možné pomocí držáku naklopit detektor o +/- 20°.

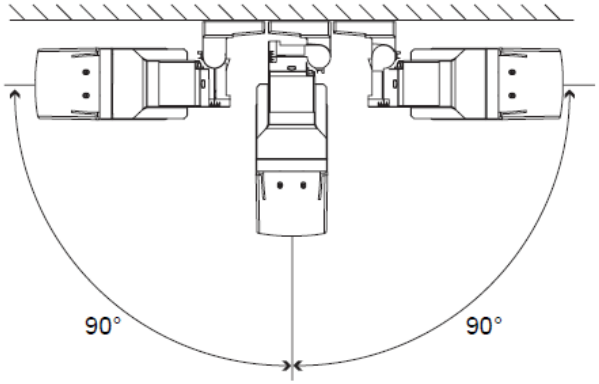

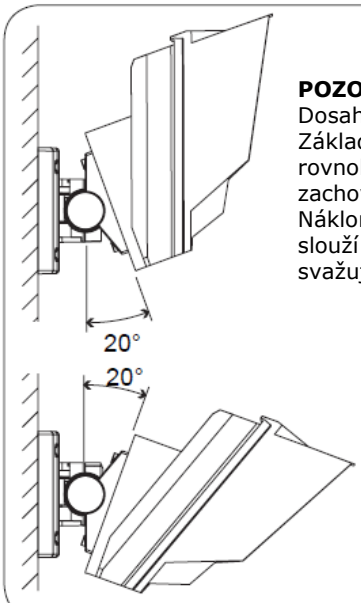

POZOR
Dosah detektoru neměňte náklonem!
Základna detektoru má být rovnoběžná s terénem, jedině tak jsou zachovány detekční vlastnosti.
Náklon detektoru ve vertikální rovině slouží pro dosažení rovnoběžnosti se svažujícím se terénem.

1 Vyšroubujte aretační šroub

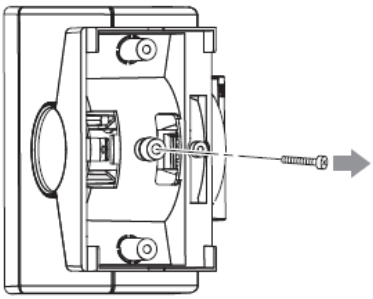

2 Palcem zatlačte shora na sponu kruhové krytky.

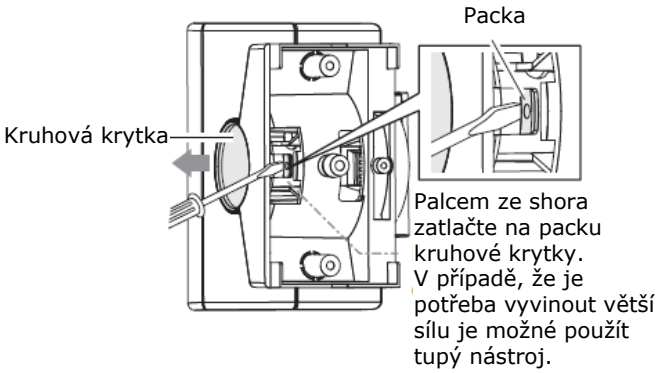

3 Aretační šroub trochu povolte.

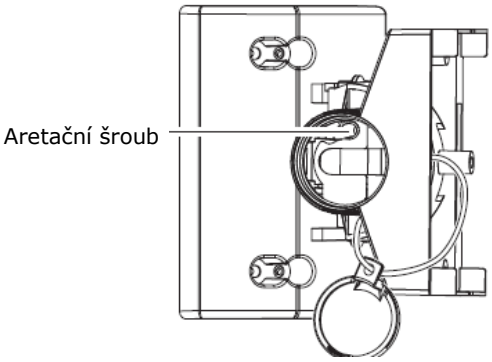

4 Držák nakloňte asi o 45° a protáhněte kabeláž.

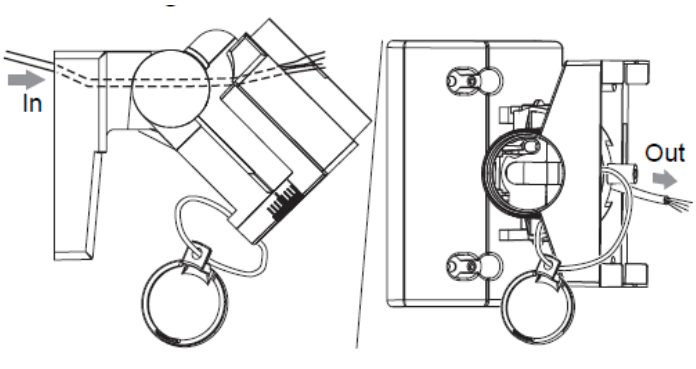

5 Před upevněním držáku na zeď natočte držák nahrubo doleva nebo doprava.

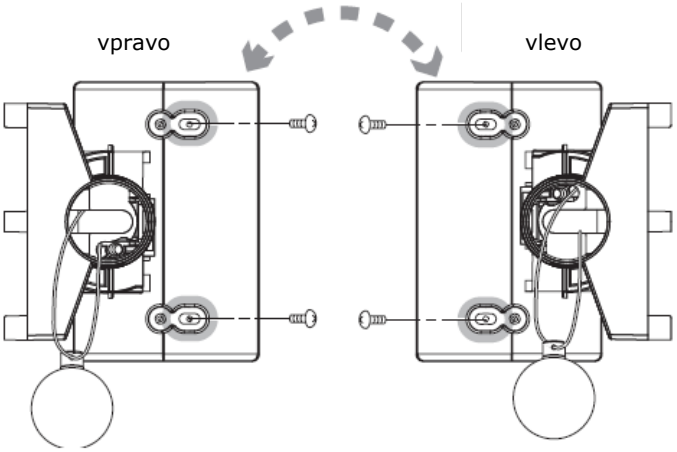

6 Páčením otevřete průchodku pro kabely.

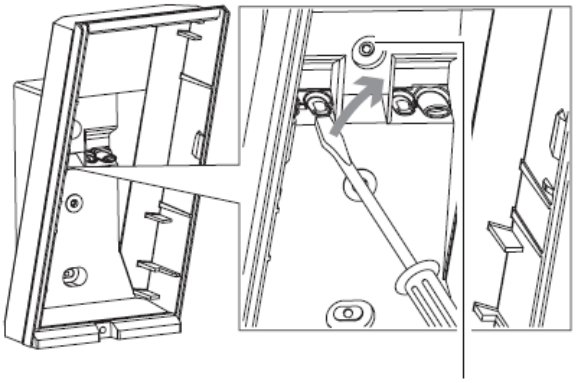

Zatím zaslepené průchodky.

7 Opatrně proražte otvor pro aretační šroub držáku.

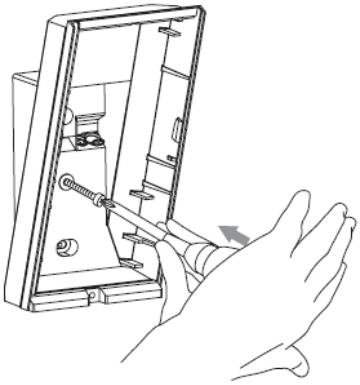

8 Utáhněte šrouby 1 a 2 pro uchycení detektoru na držák.
Upravte vertikální nastavení a utáhněte šroub 3.

Proveďte kontrolu a pokud je potřeba detektor vertikálně přenastavit povolte šroub 3, změňte úhel držáku a šroub 3 zase dotáhněte.

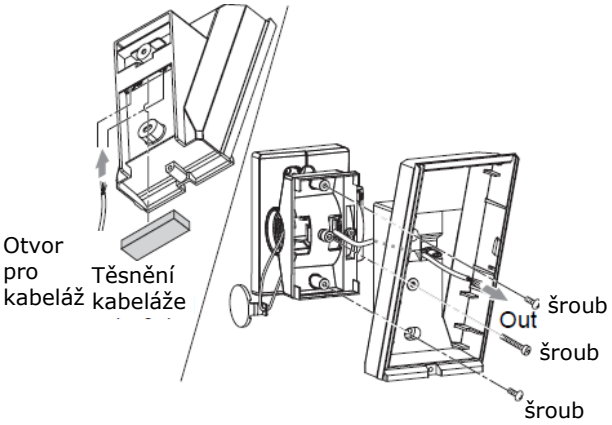

9 Nastavte horizontální směr detektoru a utáhněte aretační šroub

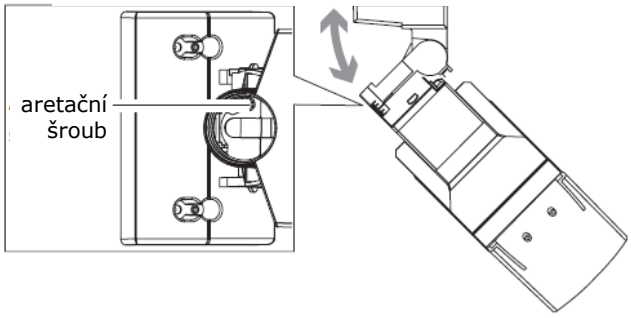

10 Zapojte vodiče do svorkovnice, vložte tělo detektoru a nasaďte kryt.

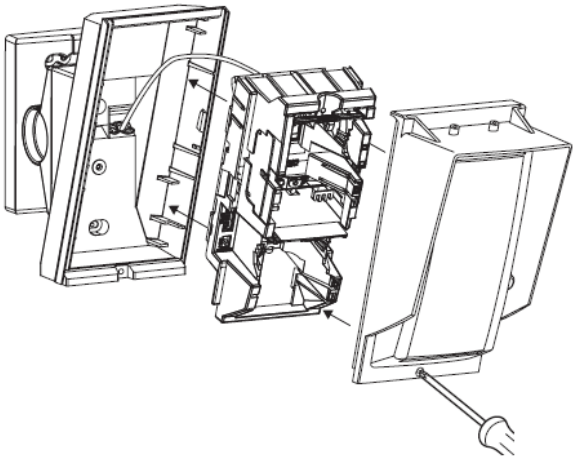

Nastavení vertikálního sklonu detektoru

Pro dosažení nejlepších detekčních vlastností instalujte detektor rovnoběžně se zemí.
Zvolte délku detekce a záběr detektoru. V případě zkrácení dosahu nebo vymaskování podhledu použijte klapky a masky.

Proveďte test chůzí, zkontrolujte dosah detektoru a ověřte, zda je detektor rovnoběžný se zemí.

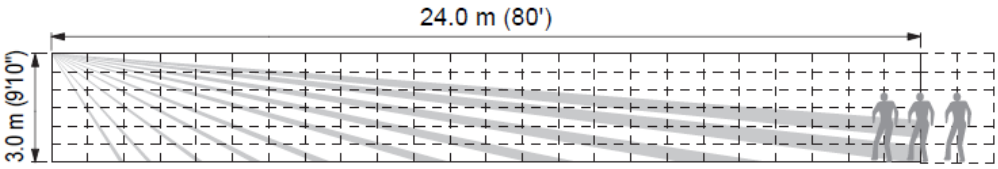

V tomto případě je požadována délka detekce 24 m.

Pokud je délka detekce kratší, než nastavená změňte úhel detektoru směrem nahoru.

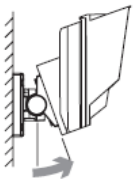

Pokud je délka detekce shodná s požadovanou délkou je detektor nastavený správně a seřizování je u konce.

Pokud je délka detekce delší, než nastavená změňte úhel detektoru směrem dolů.

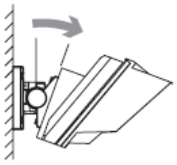

Montáž bez držáku

1 Páčením otevřete průchodku pro kabely.

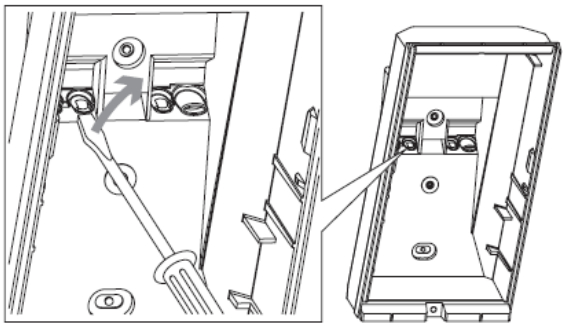

2 Přes zadní kryt detektoru protáhněte kabel.

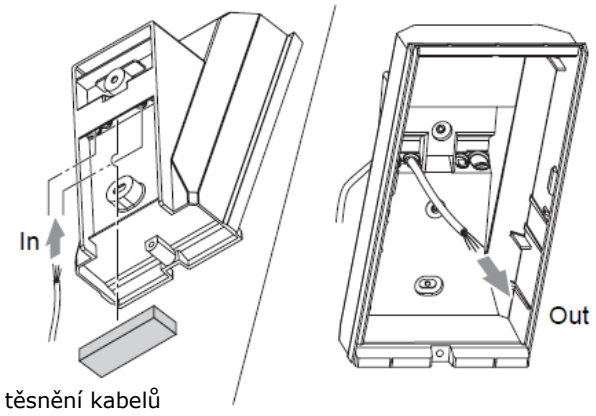

3 Zadní kryt připevněte na zeď.

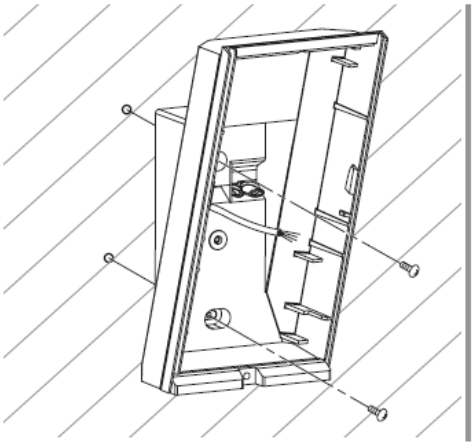

4 Instalujte tělo detektoru do krytu.

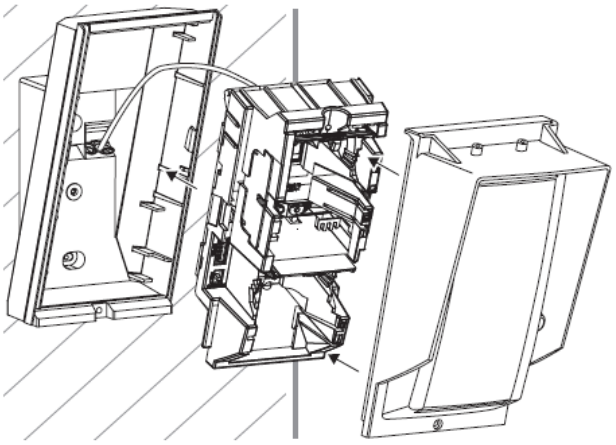

Svorkovnice

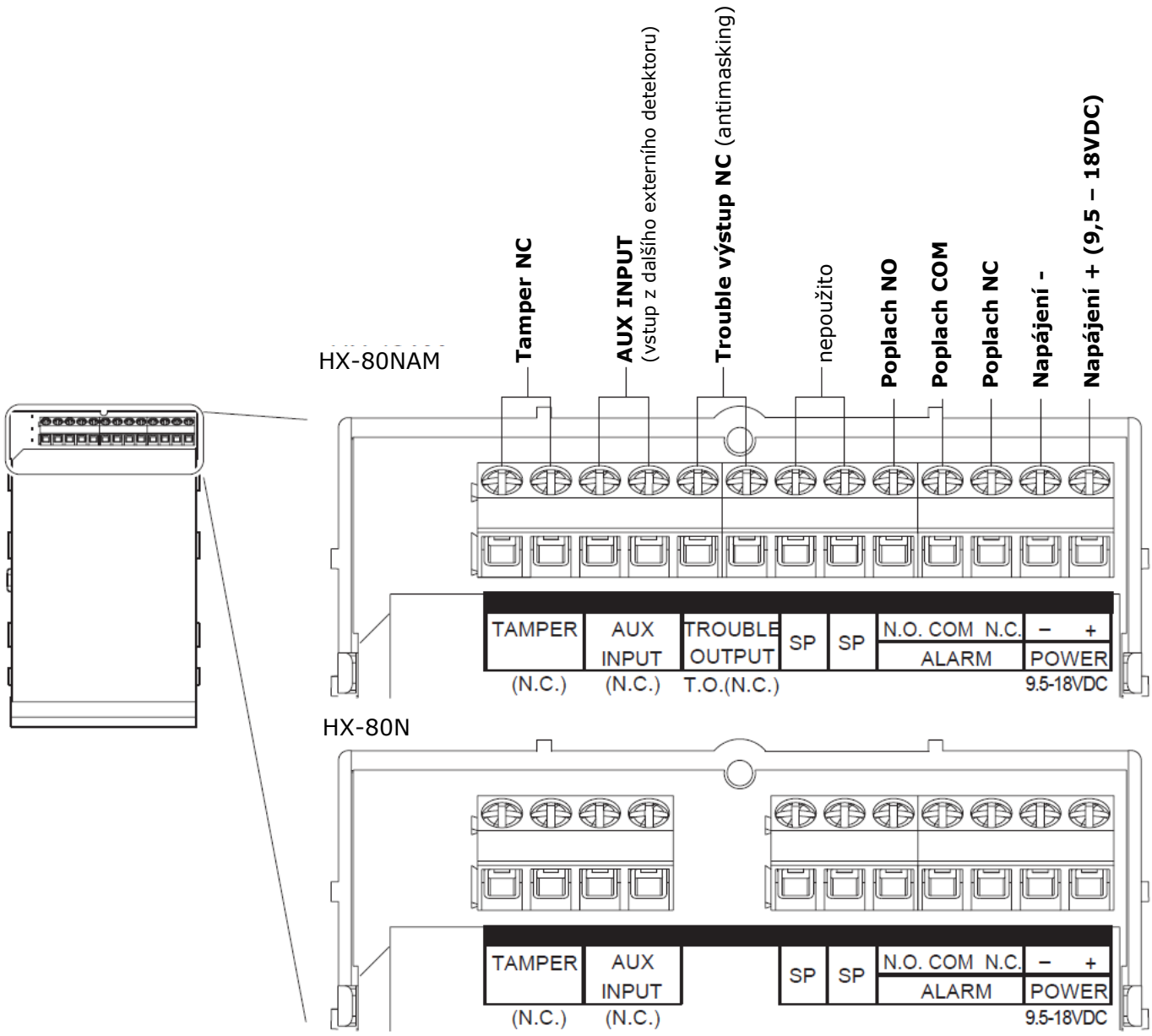

Tamper na zeď (volitelný)

Záda detektoru a záda držáku jsou připravena pro použití magnetického kontaktu jako tamperu na zeď.
Do vymezeného prostoru lze použít jakýkoliv magnetický kontakt s rozměry do D 9 mm x Š 40 mm x V 9 mm
Univerzální magnetický kontakt není součástí dodávky.

Detektor

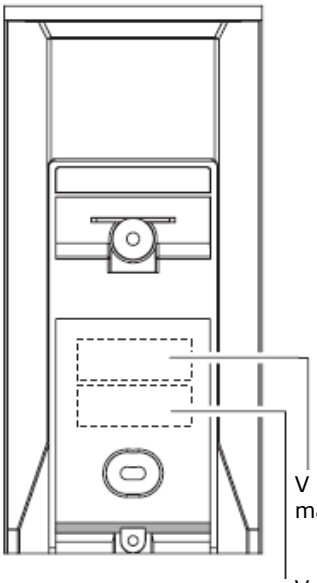

V tomto místě instalujte na zeď magnet.

V tomto místě instalujte na detektor magnetický zátav

Držák

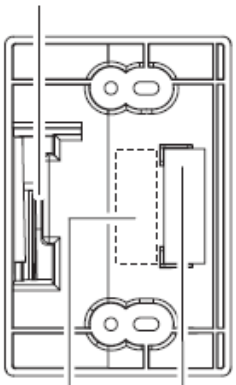

V tomto místě instalujte na zeď magnet.

V tomto místě instalujte na držák magnetický zátav

1 Nainstalujte magnet na stěnu. Pro přesné určení polohy použijte vyraženou šablonu na vnitřním víku krabice.

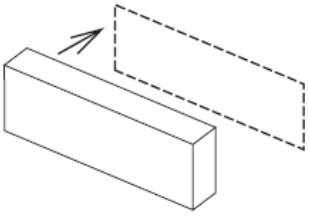

2 Páčením otevřete průchodku pro kabely.

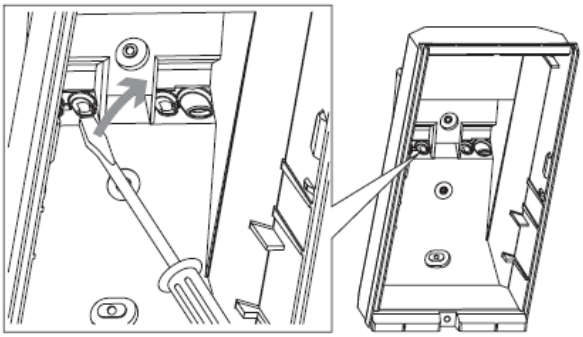

3 **Magnetický zátav instalujte na zadní kryt detektoru nebo na záda držáku.**

Instalace magnetu na záda detektoru

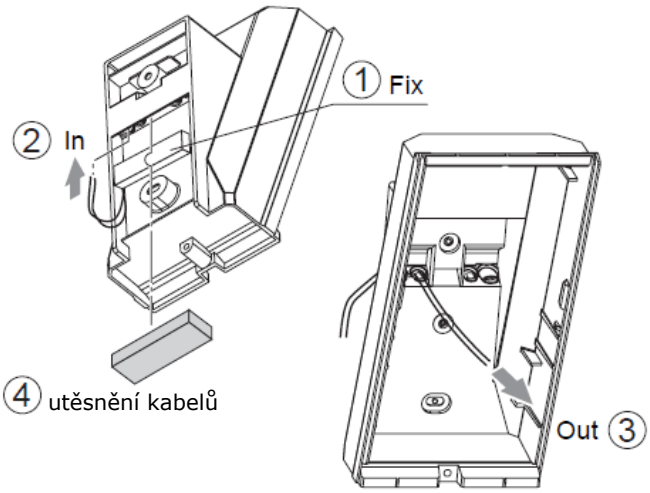

Instalujte zátav magnetického kontaktu a protáhněte vodiče do prostoru detektoru.

Instalace magnetu na záda držáku

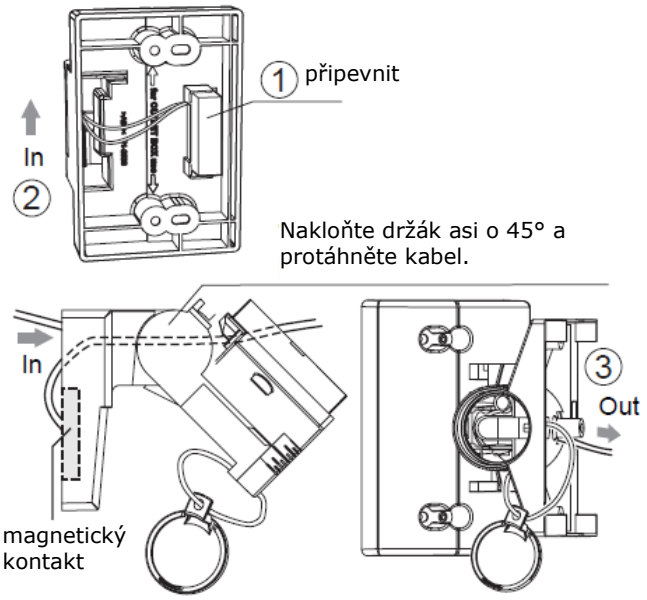

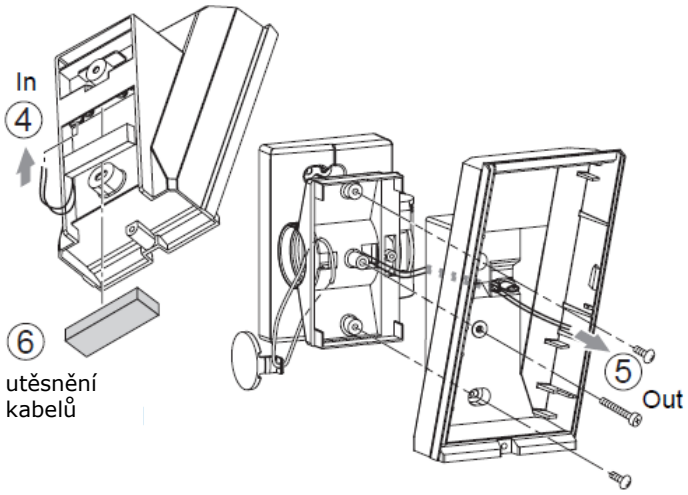

Výstup z magnetického kontaktu zapojte paralelně k tamperu detektoru.

Test chůzí

1 Nastavte DIP spínač 1 (LED ON/OFF) na ON

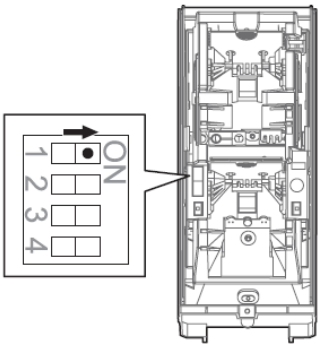

Poznámka
DIP 1 je na ON nastaven továrně.

2 Pohybujte se kolmo na detektor a kontrolujte reakci detektoru. Při vyhlášení poplachu se rozsvítí LED. Zkontrolujte celou hlídanou oblast zda detektor snímá pohyb.

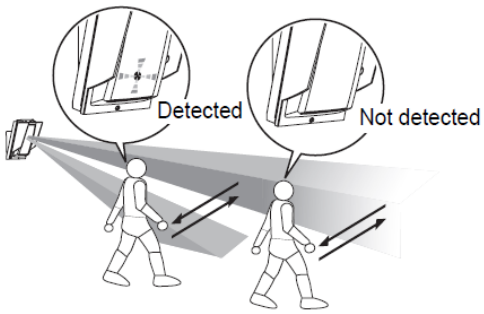

Poznámka
Při testu je potřeba změnit polohu kolmo k detektoru min. o 1 m.

3 Pokud není požadována trvalá indikace LED přepněte DIP 1 na OFF. LED deaktivována.

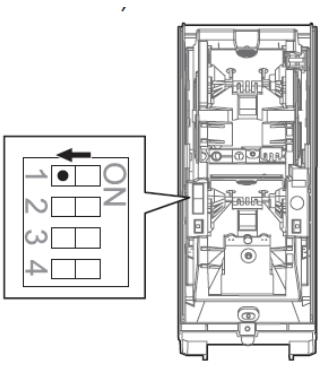

Nastavení DIP

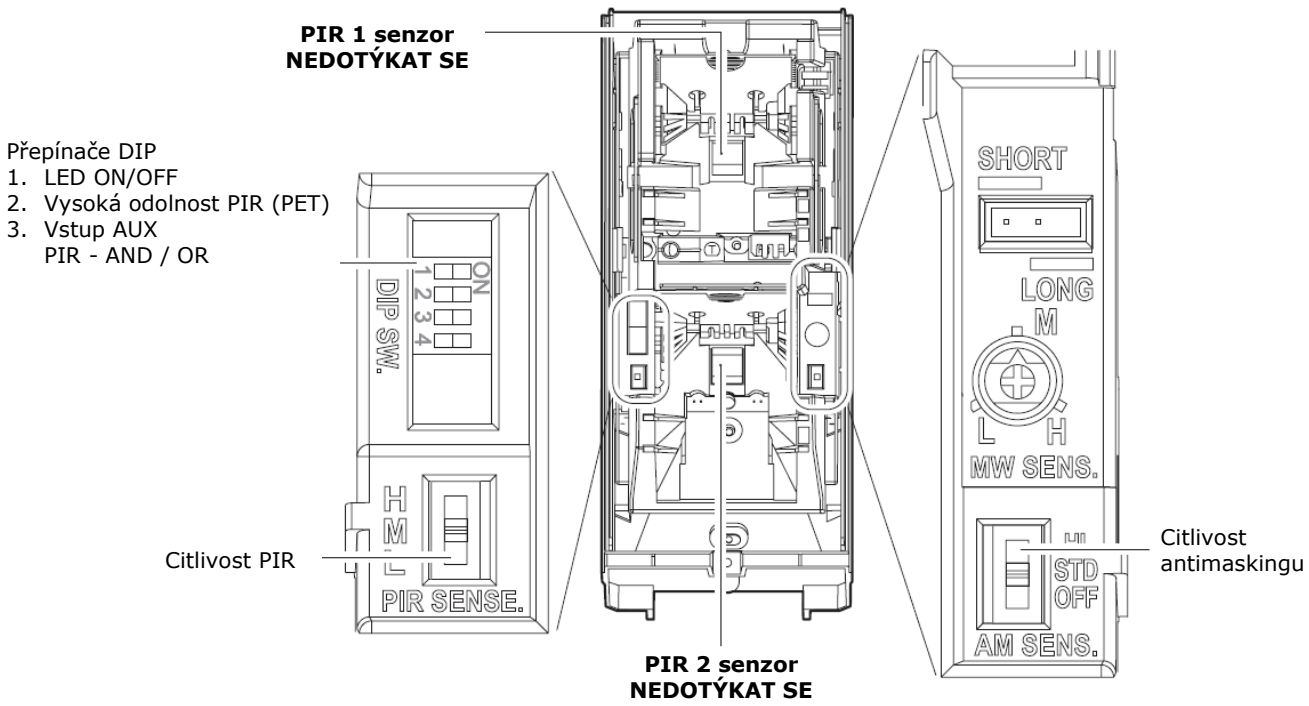

Tučné = tovární nastavení

LED ON/OFF 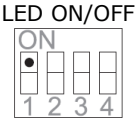	**DIP 1 - ON**	Při poplachu LED svítí	HX-80N HX-80NAM
	DIP 1 – OFF	LED nesvítí	
Vysoká odolnost PIR 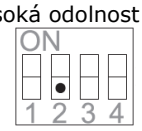	DIP 2 - ON	Vysoká PIR odolnost. Použijte v prostředí, kde hrozí výskyt falešných poplachů. (Rostliny, keře).	HX-80N HX-80NAM
	DIP 2 – OFF	Běžná PIR odolnost	
Vstup AUX 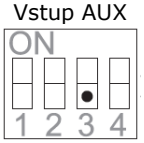	DIP 3 - ON	Logika OR. Pro vyvolání poplachu stačí detekce na hlavním nebo vedlejším detektoru.	HX-80N HX-80NAM
	DIP 3 – OFF	Logika AND. K vyvolání poplachu je potřeba poplach na hlavním i vedlejším detektoru. Pokud vedlejší detektor nepoužíváte nastavte DIP 3 na OFF.	
	DIP 3 – Detektor HX je „hlavní" a je možné k němu připojit i detektor „vedlejší". Vedlejší detektor může být jakýkoliv detektor s výstupem NC. Hlavní detektor potom vyhodnocuje poplachy v logice AND nebo OR. Tímto spárováním lze dosáhnout extrémní odolnost proti falešným poplachům (AND) nebo další pokrytí prostoru pro zvýšení úrovně detekce (OR).		
PIR 1, PIR 2 / AND, OR 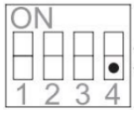	DIP 4 - ON	Logika OR. Pro vyvolání poplachu stačí detekce na PIR 1 nebo na PIR 2. Režim OR prodlouží dosah detekce a tak pokud dojde k přenastavení DIP 4 na ON je vyžadován test chůzí. Úpravu dosahu detektory je možné provést naklopením v držáku. Upravit dosah naklopením držáku je možné provést jen nastavení pro DIP 4 – ON!!!	HX-80N HX-80NAM
	DIP 4 – OFF	Logika AND. K vyvolání poplachu je potřeba poplach na PIR 1 i na PIR 2.	
	Režim OR je vhodný jen pro místa, kde je upřednostněna detekce před falešnými poplachy. Jedná se například o ovládání světla nebo kamer.		

Citlivost PIR

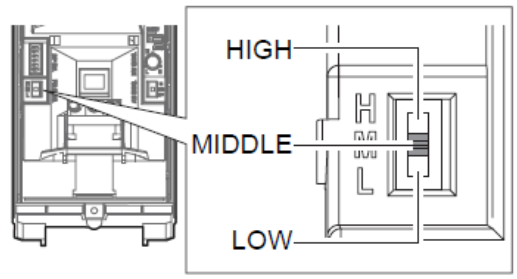

Pozice	popis	
HIGH – vysoká	Vysoká citlivost PIR	HX-80N HX-80NAM
MIDDLE – střední	Střední citlivost PIR	
LOW - nízká	Nízká citlivost PIR	

Citlivost antimaskingu

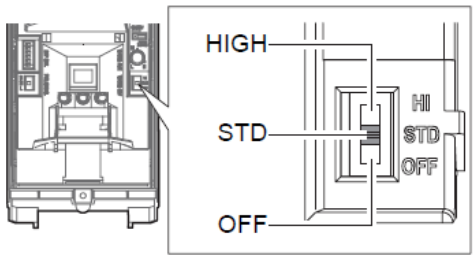

Pozice	popis	
HIGH – vysoká	Vysoká citlivost antimaskingu	HX-80NAM
STD – střední	Standartní citlivost	
OFF	Antimasking vypnut	

Pozor
Při zavírání krytu antimasking prochází kalibrací. Při zavírání krytu nenechávejte v okruhu min. 1 metr žádné předměty.

LED signalizace

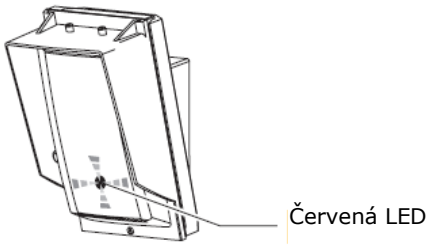

HX-80N, HX-80NAM			
Stav detektoru		**Červená**	**Popis**
Nájezd			Bliká si 60 sec.
Poplach			Svítí asi 2 sec.
Výstup TROUBLE jen HX-80NAM	Náběh antimaskingu		Blikne 2x zhasne asi na 5 sec. a signalizace se opakuje po dobu 180 sec.
	Antimasking detekuje		Blikne 3x zhasne asi na 3 sec. a signalizace se opakuje.

Technické parametry

	HX-80N	HX-40NAM
Detekce	infrapasivní	
PIR pokrytí	24,0 m x 2,0 m	
Dosah PIR	6,5 m / 10 m / 13 m / 18 m / 24 m	
Detekce pohybu	0,3 až 1,5 m/s	
Napájení	9,5 – 18 VDC	
Proudový odběr	35 mA max. při 12VDC	40 mA max. při 12VDC
Doba poplachu	2 +/-1 sec.	
Nájezd	Asi 60 sec. LED bliká	
Poplachový výstup	28 VDC, 0,2 A max., NO, NC	
Tamper	NC, 28 VDC, 0,1 A max.	
Trouble - antimasking	--	NC, 28 VDC, 0,1 A max.
AUX vstup (vedlejší detektor)	NC, 28 VDC, 0,1 A max. – jedná se o vstup	
Signalizace LED	červená – náběh, poplach	červená – náběh, poplach, antimasking
RF interference	bez alarmu 10 V/m	
Pracovní teplota	-20 až 60°C	
Krytí	IP55	
Montáž	na zeď	
Montážní výška	2,5 až 3,0 m	
Rozsah nastavení držáku	vertikálně +/- 20°, horizontálně +/- 95°	
hmotnost	720 g	

S držákem a stříškou

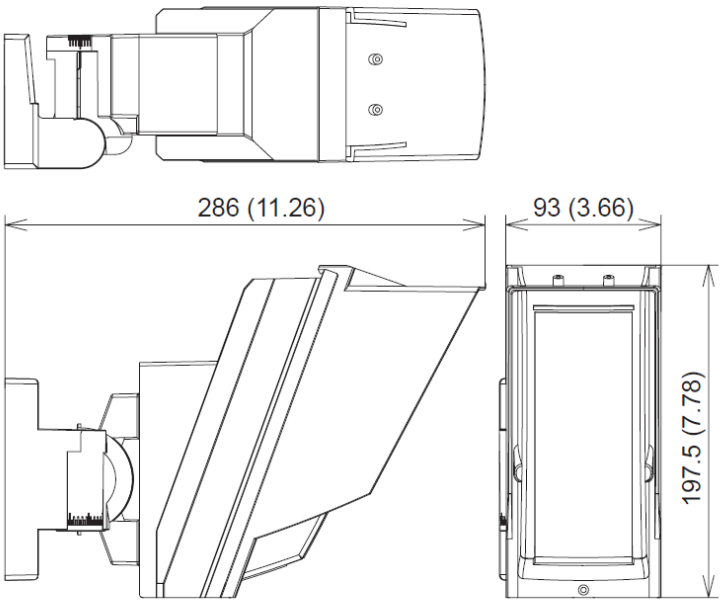

Unit: mm (inch)

Bez držáku a stříšky

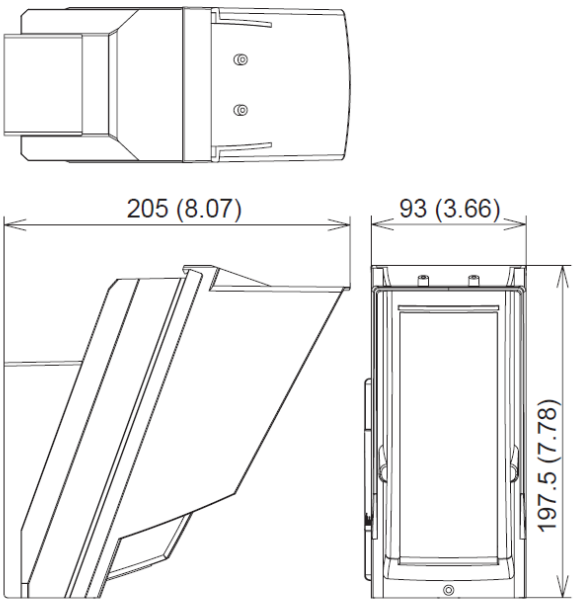

Unit: mm (inch)